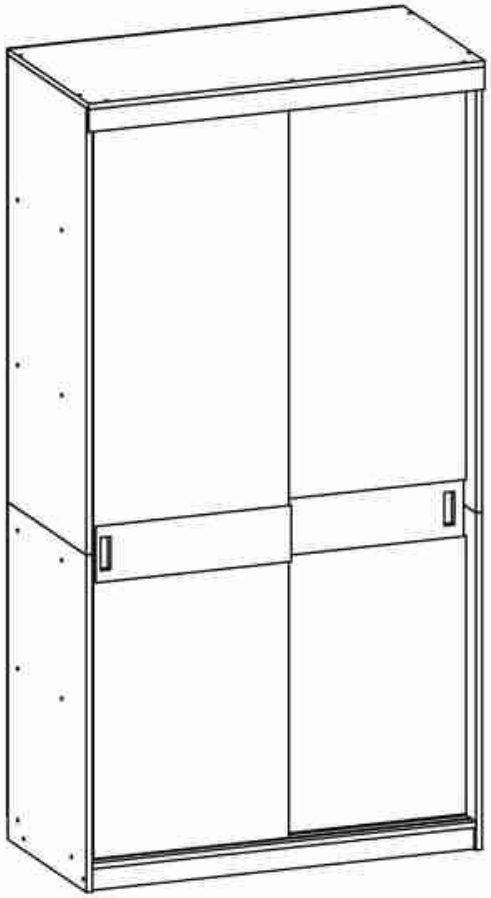

Шкаф-купе

Схема сборки

Детали:

1.	(KKD3) Дверь наружняя_ВЕРХ	1070*512*16 - 1 шт.
2.	(KKD6) Верхняя крышка	1032*528*16 - 1 шт.
3.	(KKD13) Левый бок шкафа_НИЗ	1002*512*16 - 1 шт.
4.	(KKD12) Правый бок шкафа_НИЗ	1002*512*16 - 1 шт.
5.	(KKD1) Правый бок шкафа_ВЕРХ	1002*512*16 - 1 шт.
6.	(KKD2) Левый бок шкафа_ВЕРХ	1002*512*16 - 1 шт.
7.	(KKD9) Нижняя крышка	1000*512*16 - 1 шт.
8.	(KKD10) Горизонт средний	1000*400*16 - 1 шт.
9.	(KKD8) Цоколь	1000* 60*16 - 2 шт.
10.	(KKD4) Дверь внутрен._ВЕРХ	995*512*16 - 1 шт.
11.	(KKD11) Вертикаль шкафа_НИЗ	816*400*16 - 1 шт.
12.	(KKD16) Вертикаль шкафа_ВЕРХ	816*400*16 - 1 шт.
13.	(KKD14) Дверь наружняя_НИЗ	813*512*16 - 1 шт.
14.	(KKD15) Дверь внутрен._НИЗ	738*512*16 - 1 шт.
15.	(KKD22) Ребро жесткости	492*416*16 - 1 шт.
16.	(KKD23) Полка жесткая	492*400*16 - 3 шт.
17.	(KKD5) Накладка	1032* 60*16 - 1 шт.
18.	(KKD20) Накладка наружняя	512*150*16 - 1 шт.
19.	(KKD21) Накладка внутр.двери	512*350*16 - 1 шт.
20.	(KKD19/1) Задняя стенка 2	878*515*4 - 1 шт.
21.	(KKD19) Задняя стенка 1	776*515*4 - 1 шт.
22.	(KKD7) Задняя стенка 3	1030*304*4 - 1 шт.
23.	(KKD4) Задняя стенка 4	630*515*4 - 2 шт.

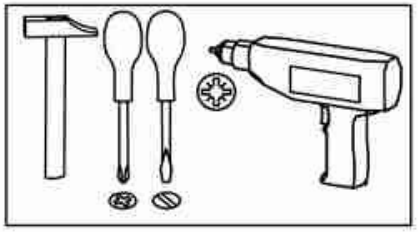

Для более быстрой и качественной сборки изделий, рекомендуем пользоваться услугами специалистов.
Предприятие изготовитель оставляет за собой право на замену фурнитуры и комплектующих.

ООО «Мебель торг плюс»
Mebeltp.ru

Перечень фурнитуры.

Стяжка конусная  Ф04008 x6	*Шуруп 3,5*12*  Ш01000 x16	*Наконечник*  Ф11000 x4	*Евровинт*  Ф01000 x39
Ключ для евровинта 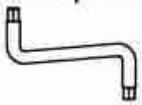 Ф02000 x1	*Заглушка для евровинта*  Ф03000 x33	*Направляющий шип* 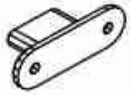 x4	*Верхний ролик* 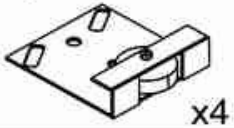 x4
*Шкант 8*30* 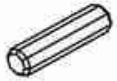 Ш08888 x6	*Шуруп 4*30*  Ш01300* x20	*Штанга овальная L=490мм* 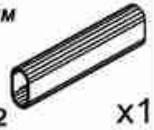 Ф09112 x1	*Гвоздь*  Ш03000 x112
Штангодержатель  Ф08000 x2	*Ручка врезная*  x2	*Шуруп 4*16*  Ш01100 x18	*Винт М4*25 полусфера*  x2
*Винт М4*10 полусфера*  x2	*Заглушка самоклейка*  Серая x10	*Заглушка самоклейка*  Клен x10	

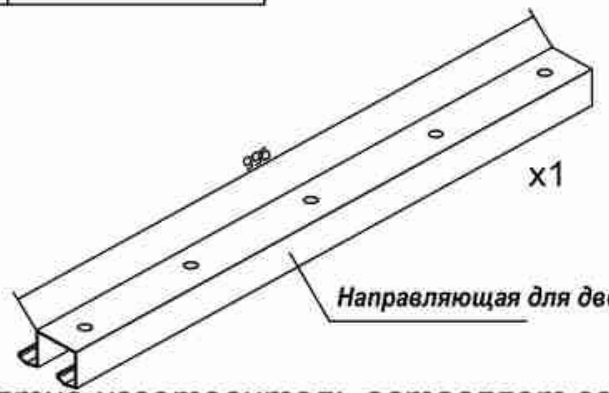

Предприятие изготовитель оставляет за собой право на замену фурнитуры и комплектующих.

1

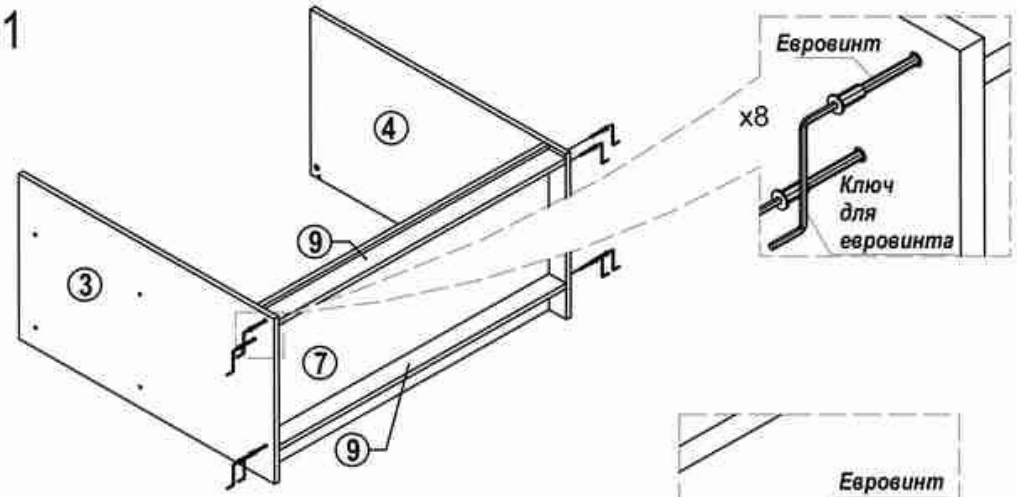

2

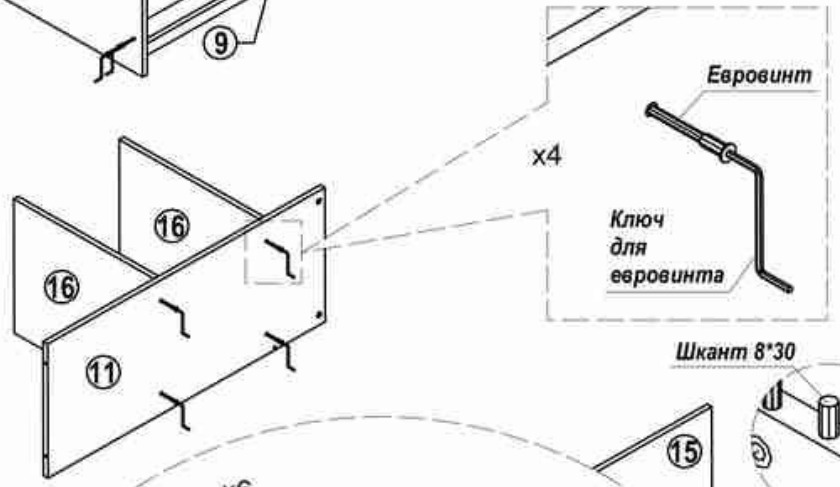

3

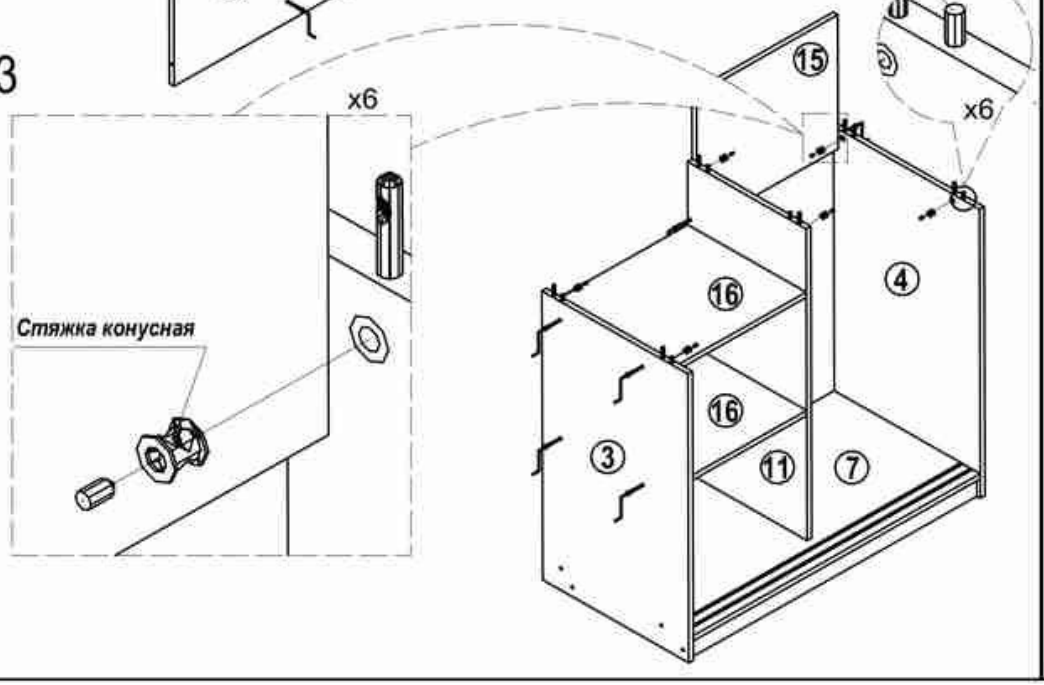

4

ООО «Мебель торг плюс»

Mebeltp.ru

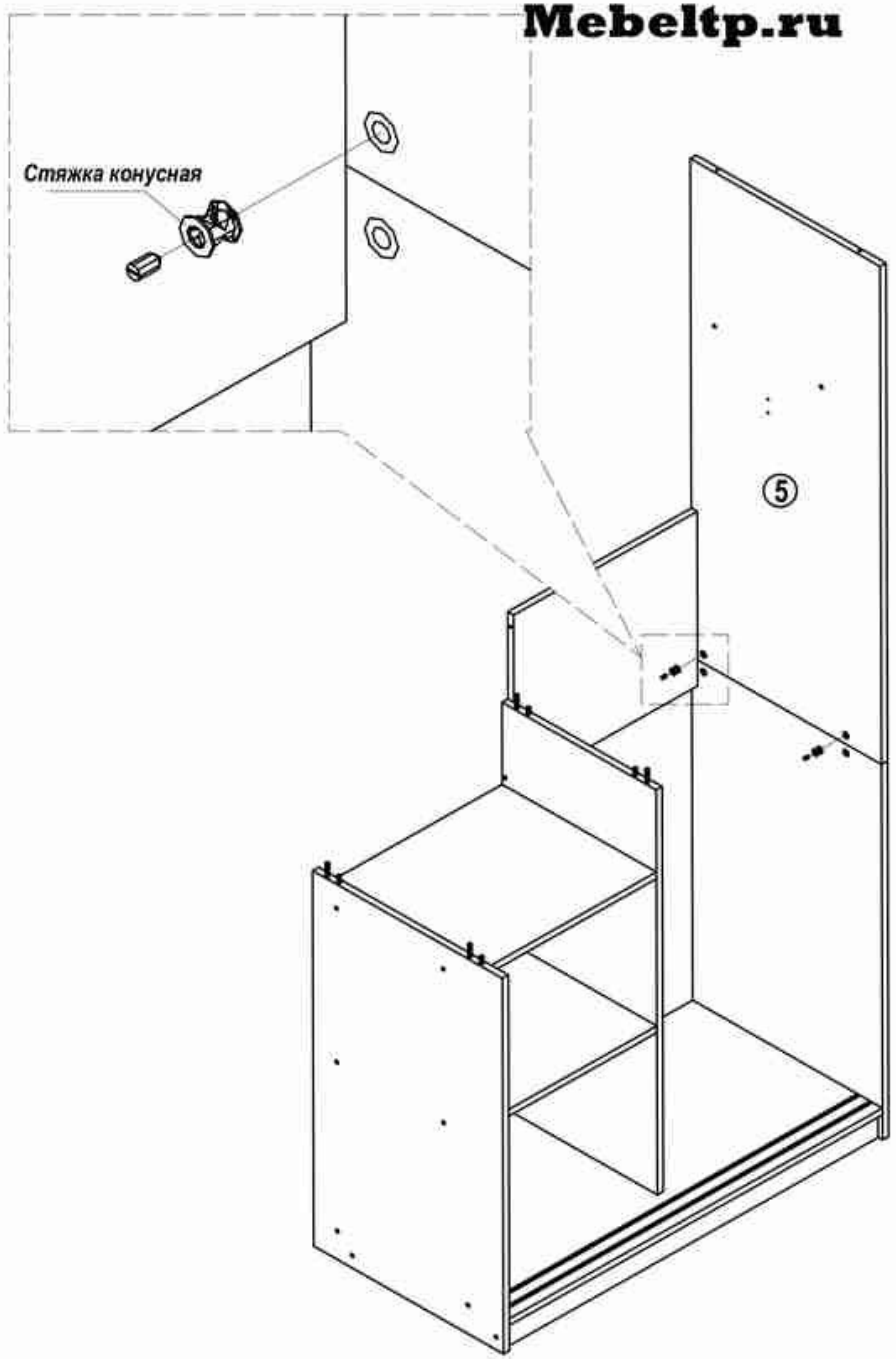

5

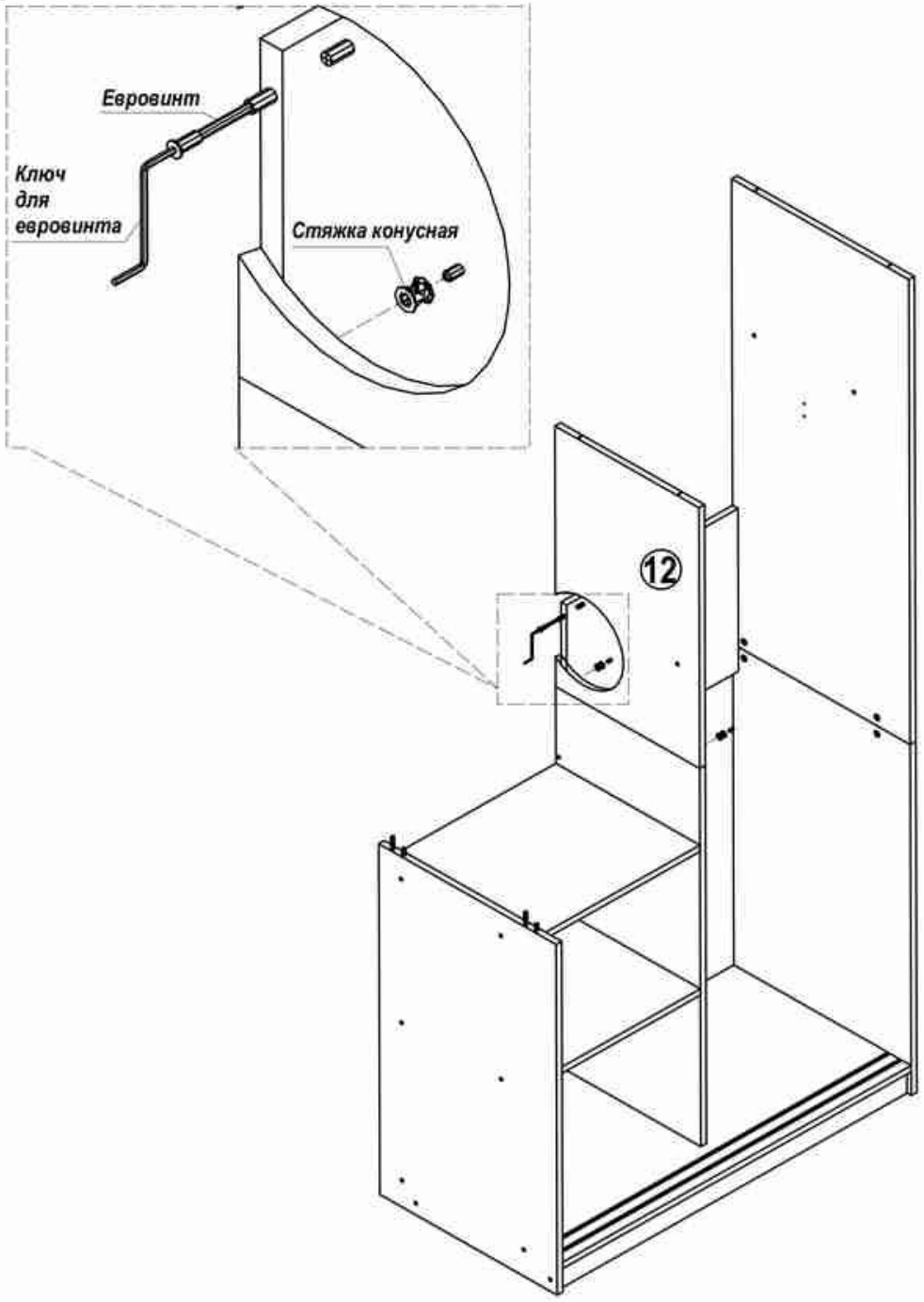

6

ООО «Мебель торг плюс»

Mebeltp.ru

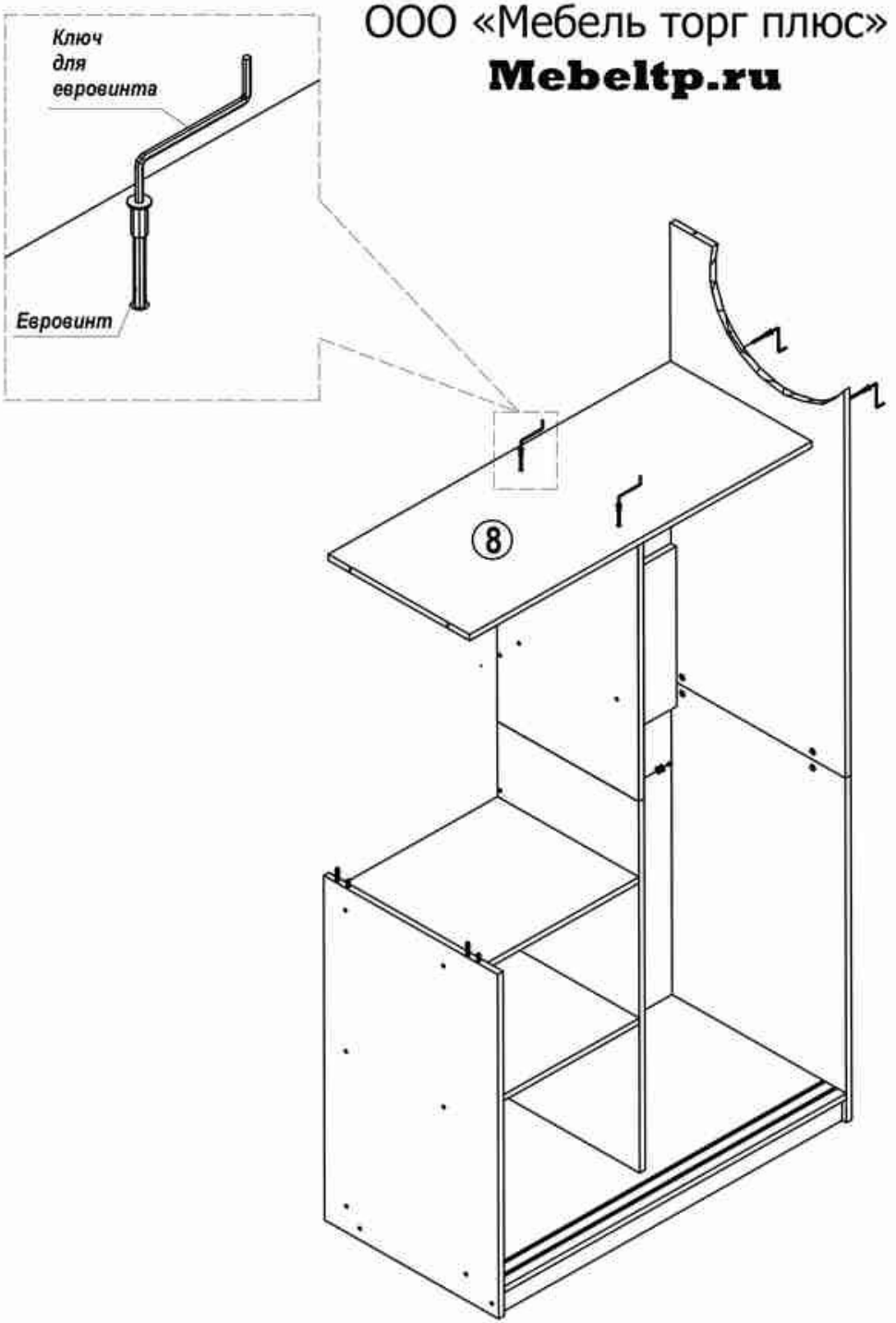

7

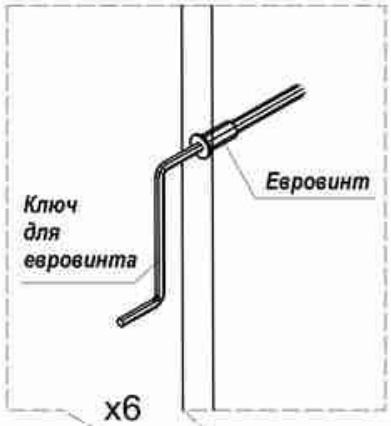

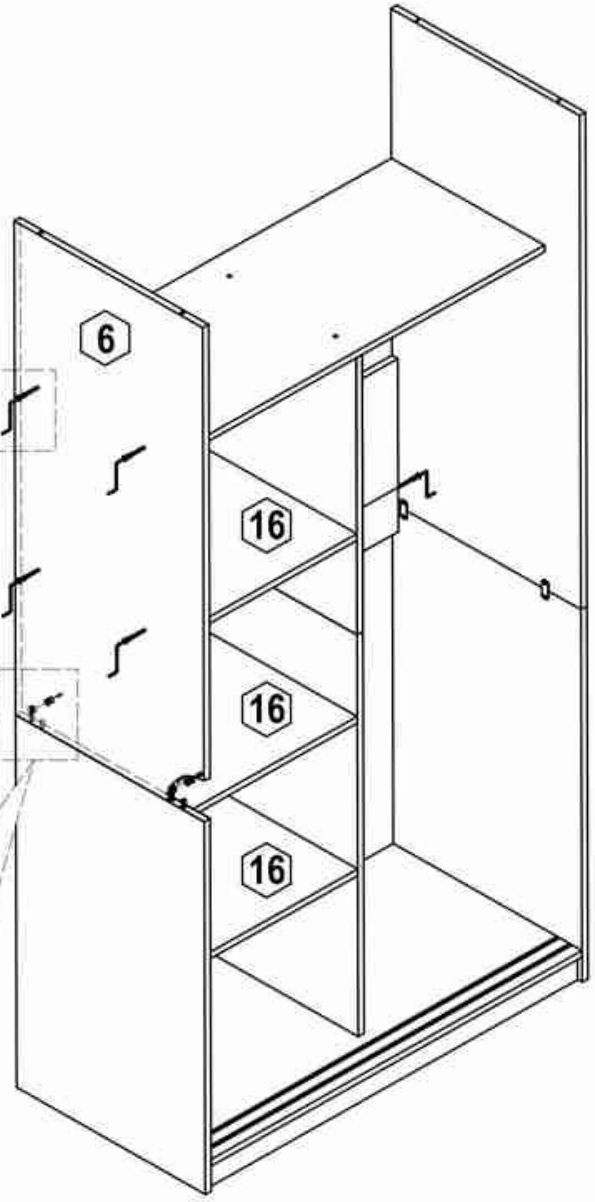

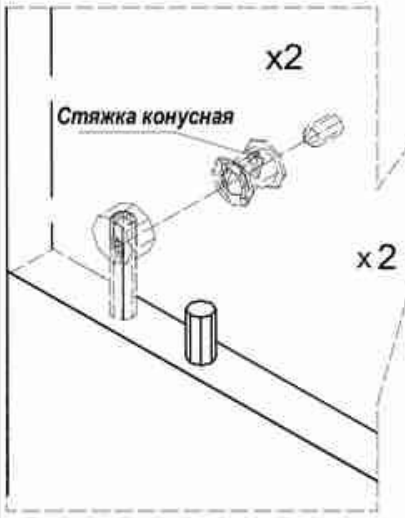

8

ООО «Мебель торг плюс»

Mebeltp.ru

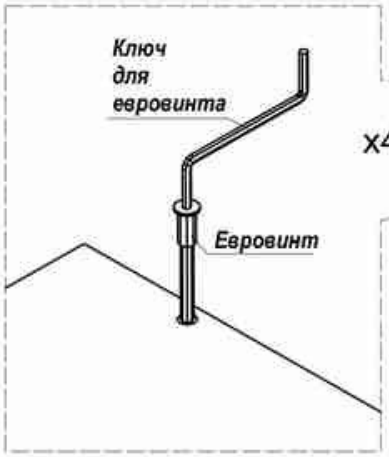

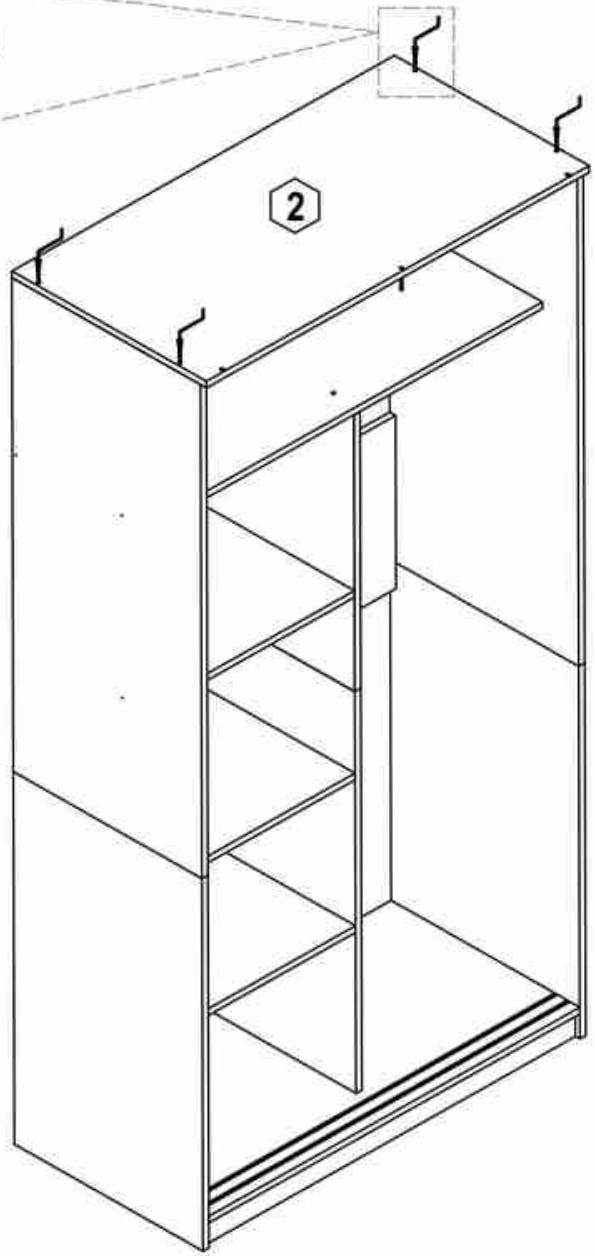

9

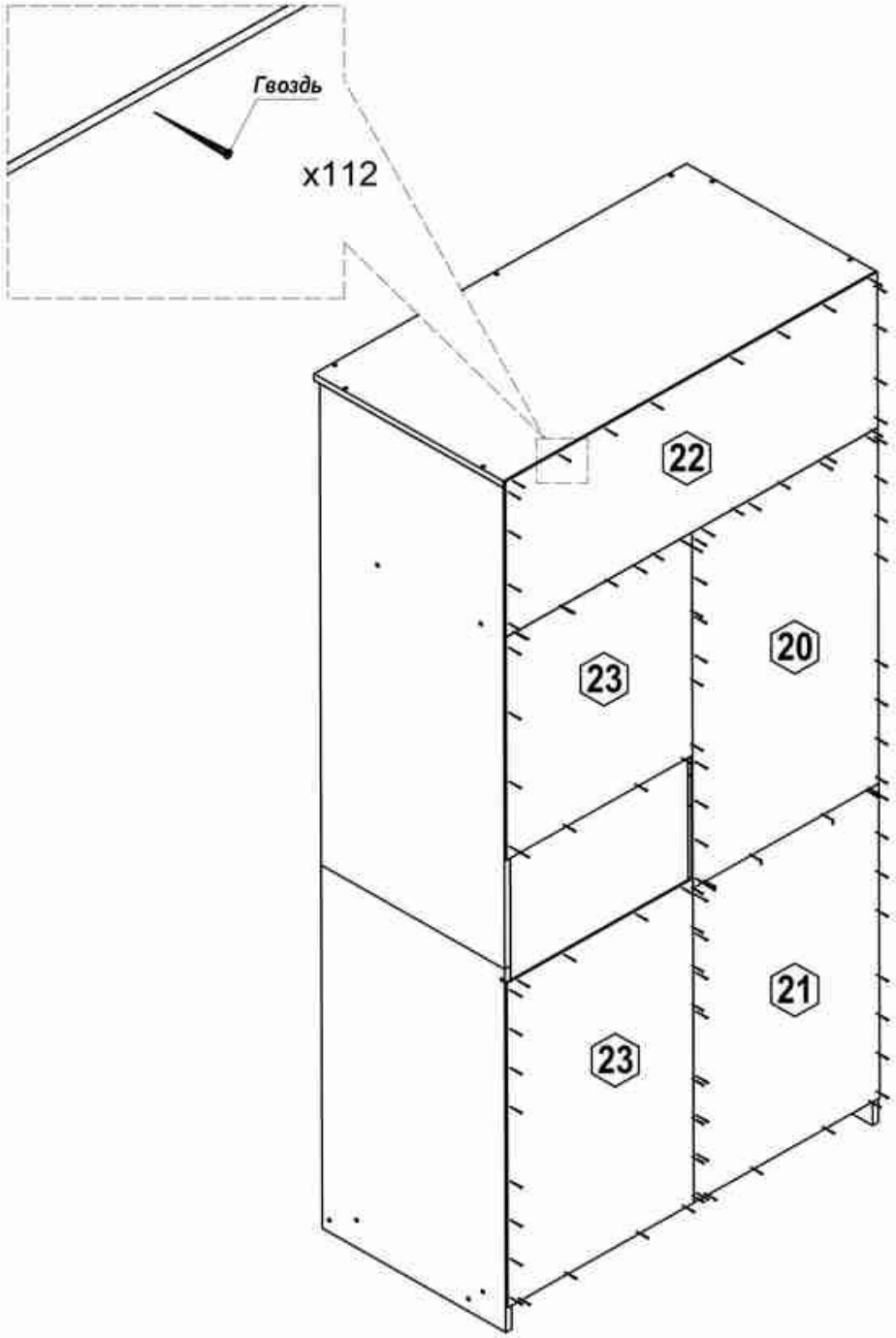

10

ООО «Мебель торг плюс»

Mebeltp.ru

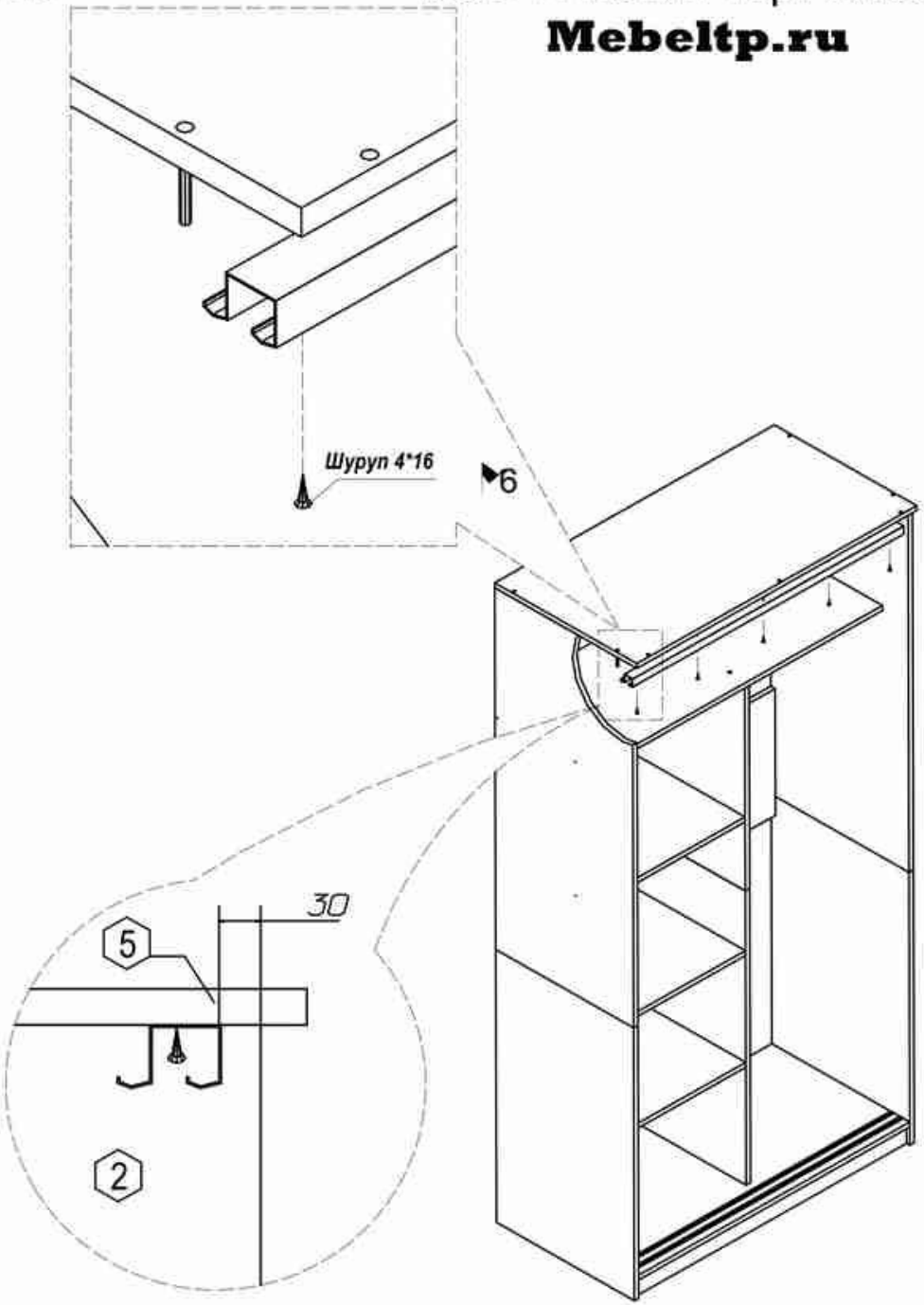

11

ООО «Мебель торг плюс»

Mebeltp.ru

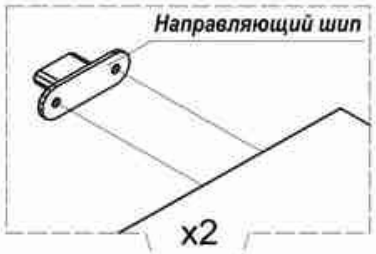

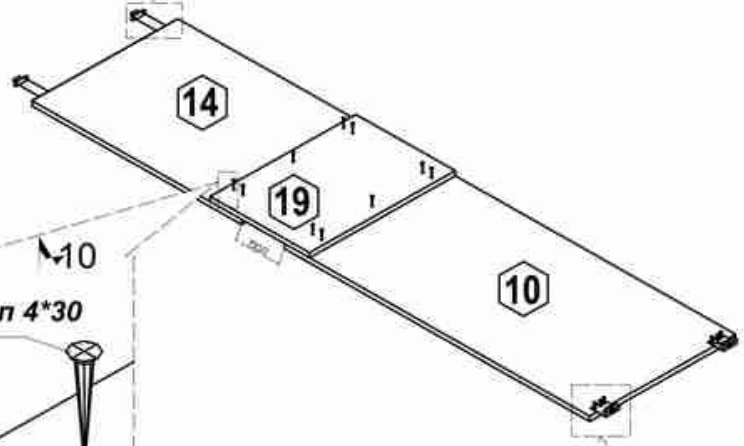

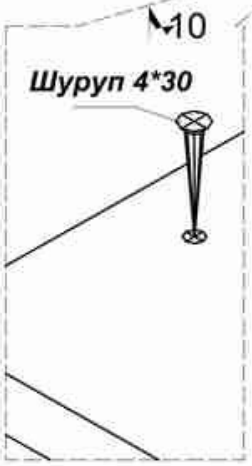



12

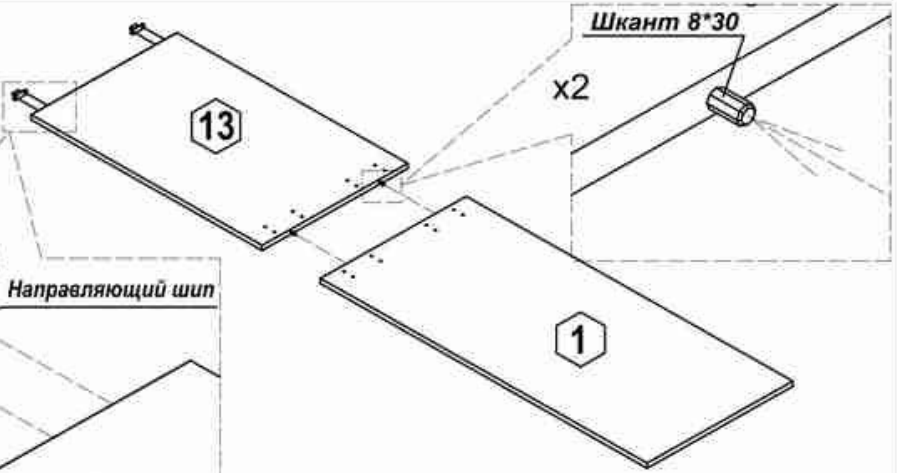

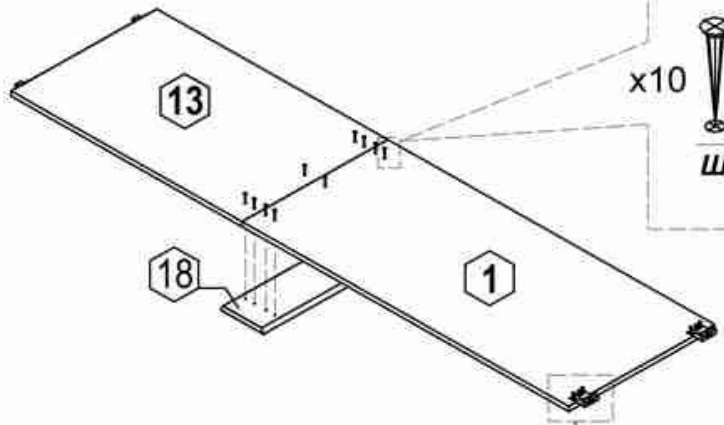



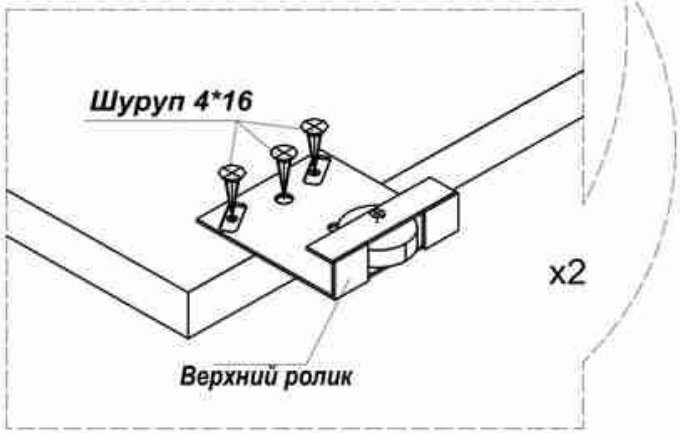

13 **Монтаж врезной ручки для наружней двери.**

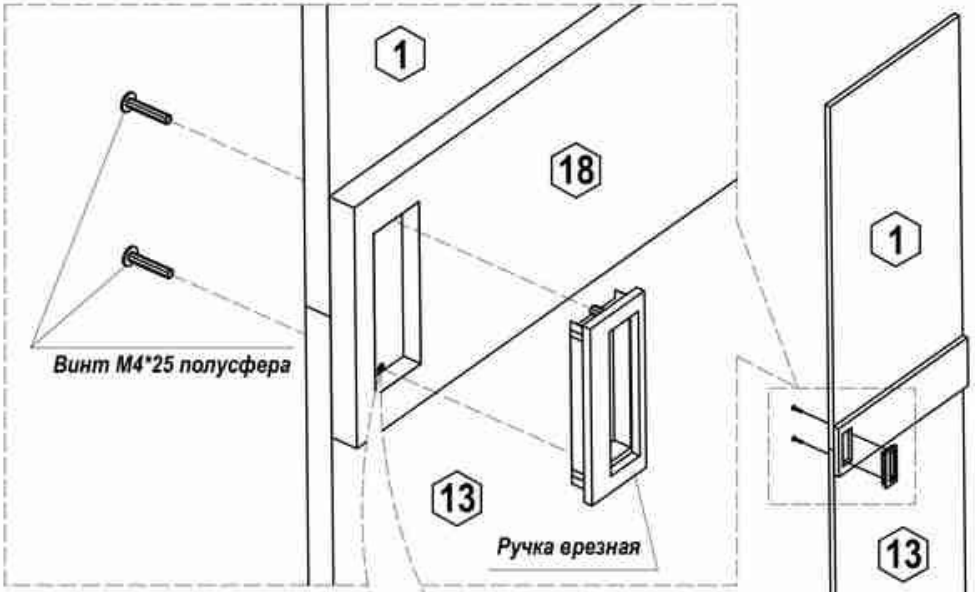

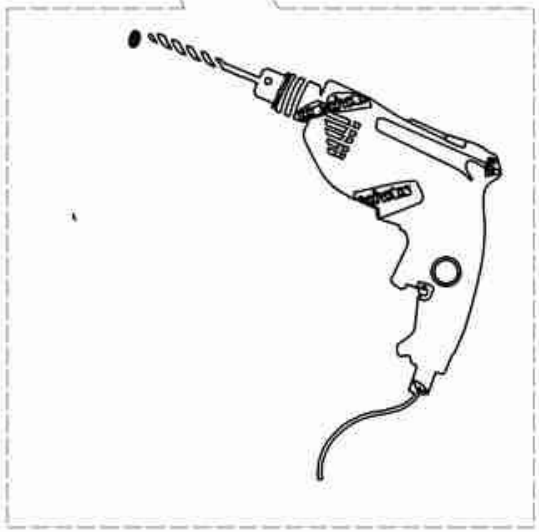

Досверлить отверстие 5 мм

Монтаж врезной ручки для внутренней двери.

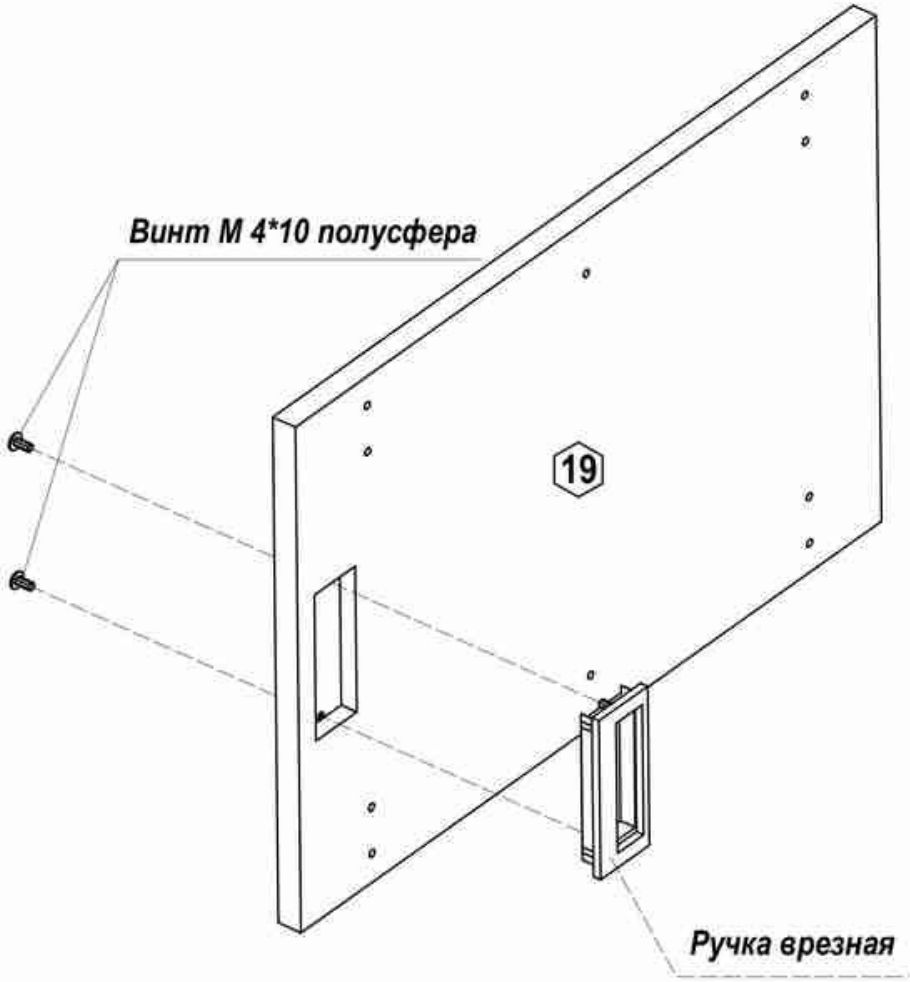

ООО «Мебель торг плюс»

Mebeltp.ru

14

ООО «Мебель торг плюс»

Mebeltp.ru

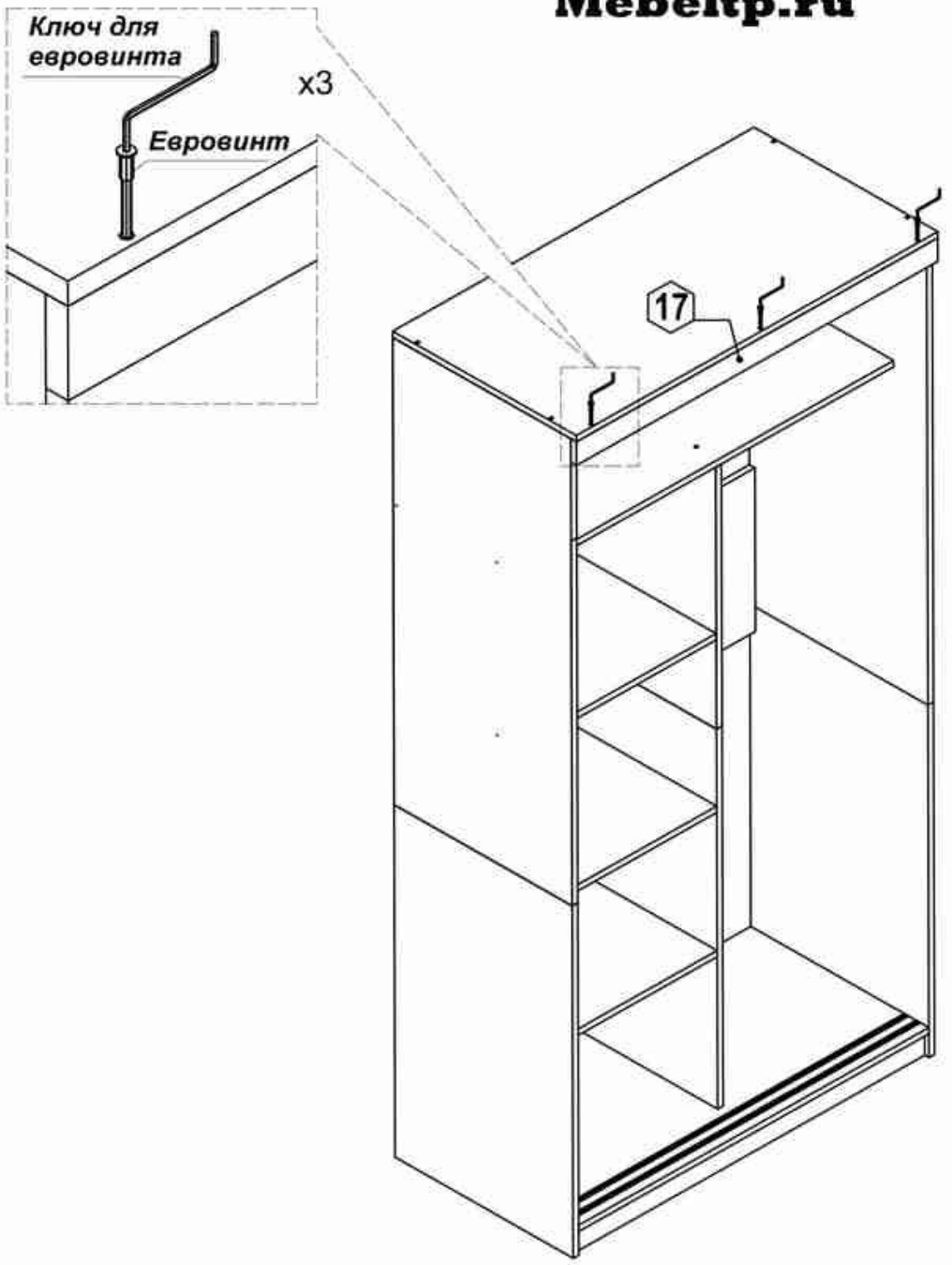

15

